SCHMUTZFÄNGER
mit NIRO-Doppelsieb

Konstruktionsmerkmale

- Schmutzfänger dienen dem Schutz der Rohrleitungen und Anlagen vor Verschmutzungen
- Das feinmaschige Doppelsieb aus nichtrostendem Stahl fängt alle Teilchen größer als 0,5 mm bzw. 0,6 mm Ø zuverlässig auf
- Baulänge nach EN 558-1 GR 48
- Flanschen bemessen nach EN 1092-2 PN 16, gebohrt nach EN 1092-2 | PN 10 Standard; EN 1092-2 | PN 16 ab DN 200 bei Bestellung bitte angeben - andere Normen auf Anfrage
- **Nr. 9911:**
  Durch seitlichen Zugang zum Doppelsieb wird ein vereinfachter, zeitsparender Siebausbau ermöglicht; Die neue Bauweise weist wesentlich höhere Durchflusswerte auf.

Werkstoff | Technische Merkmale

- **Gehäuse und Deckel**
  Nr. 9911: Sphäroguss, epoxy-pulverbeschichtet
  Nr. 9910: aus Grauguss, epoxy-pulverbeschichtet
- **Schrauben/Muttern**
  aus NIRO
- **Doppelsieb**
  serienmäßig aus NIRO,
  Maschenweite DN 40 bis 150: ca. 0,5 mm
  DN 200 bis 300: ca. 0,6 mm
- **Dichtung**
  Nr. 9911: aus Elastomer
  Nr. 9910: aus Klingerit

Einbauhinweise

- Schmutzfänger sind für den Einbau in waagrechte Rohrleitungen konzipiert. Ein Einbau in schrägen und senkrechten Rohrleitungen ist dann zulässig, wenn das Medium von oben nach unten fließt
- Es ist darauf zu achten, dass die Durchflussrichtung mit der Pfeilrichtung am Gehäuse übereinstimmt und der Schmutzkorb nach unten ausgerichtet ist
- Das Doppelsieb ist je nach Verschmutzung periodisch zu reinigen

Schmutzfänger
mit NIRO-Doppelsieb

Nr. 9911

Nr. 9910

Best.-Nr.	Ausführung	MOP (PN)	Nennweite/DN									
			40	50	65	80	100	125	150	200	250	300
9911	mit NIRO-Doppelsieb	16		■	■	■	■		■	■		
9910			■					■			■	■

E. Hawle Armaturenwerke GmbH 4840 Vöcklabruck - Austria - Wagrainer Straße 13
Tel.: +43 (0) 7672 72576 0 - Fax: +43 (0) 7672 78464 - E-Mail: hawle@hawle.at - www.hawle.com

Ausg. 10.2015

Sämtliche Abbildungen, technischen Daten, Maße (alle Maße in mm) und Gewichte (alle Gewichtsangaben in kg) sind unverbindlich. Änderungen vorbehalten.

SCHMUTZFÄNGER
mit NIRO-Doppelsieb

Nr. 9910 (9911)
mit NIRO-Doppelsieb

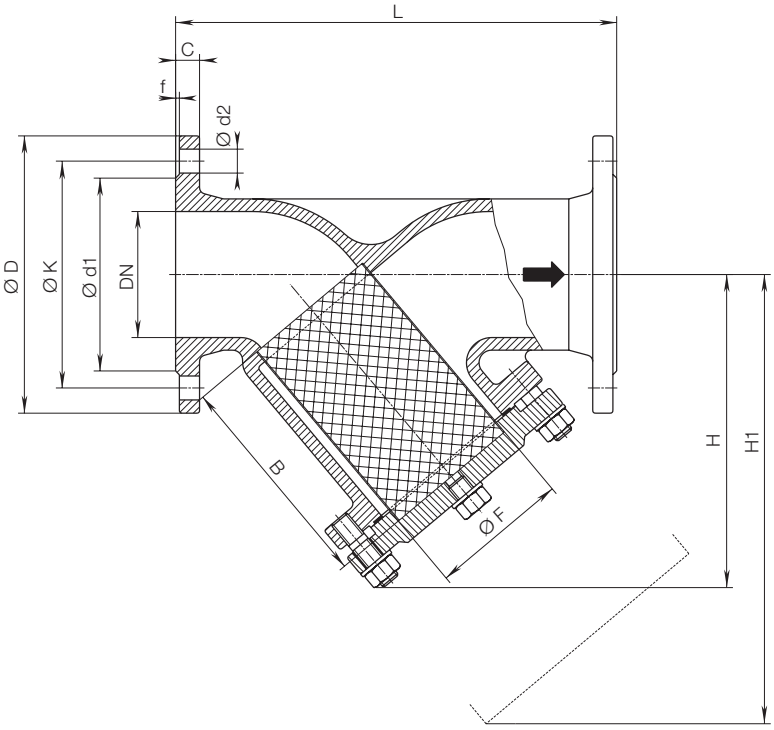

Nr. 9910

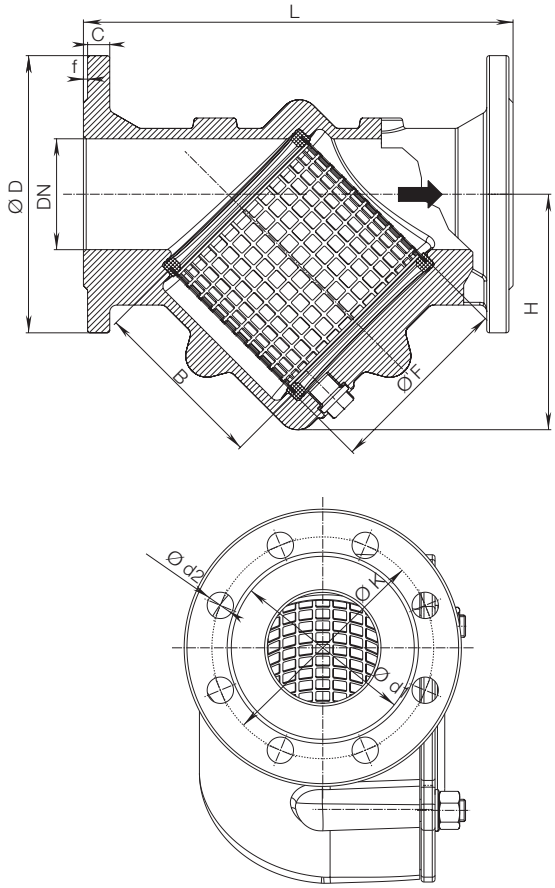

Nr. 9911

DN	MOP (PN)	L	H	H1	Ø D	Ø d1	B	Ø F	Ø K	Ø d2	f	C	Schrauben	Gewicht
40	16	200	150	240	150	88	114	50	110	18	3	18	4 x M 16	6,6
50	16	230	120		165	99	102	90	125	19	3	19	4 x M 16	11,0
65	16	290	170		185	122	127	136	145	18	3	20	4 x M 16	17,0
80	16	310	170		200	132	127	136	160	19	3	19	8 x M 16	19,5
100	16	350	205		220	156	174	170	180	19	3	19	8 x M 16	34,0
125	16	400	280	425	250	188	199	138	210	18	3	26	8 x M 16	42,5
150	16	480	298		285	211	250	248	240	23	3	19	8 x M 20	56,0
200	10	600	379		340	266	311	322	295	23	3	20	8 x M 20	110,0
	16												12 x M 20	
250	10	730	540	915	405	320	434	258	350	22	3	32	12 x M 20	165,0
	16								355	26			12 x M 24	
300	10	850	680	1110	460	370	555	308	400	22	4	32	12 x M 20	285,0
	16								410	26			12 x M 24	

AUSTRIA
E. Hawle Armaturenwerke GmbH 4840 Vöcklabruck - Austria - Wagrainer Straße 13
Tel.: +43 (0) 7672 72576 0 - Fax: +43 (0) 7672 78464 - E-Mail: hawle@hawle.at - www.hawle.com

Sämtliche Abbildungen, technischen Daten, Maße (alle Maße in mm) und Gewichte (alle Gewichtsangaben in kg) sind unverbindlich. Änderungen vorbehalten.

Ausg. 02.2016