BE- UND ENTLÜFTUNGSVENTILE

PN 6 | PN 16

Konstruktionsmerkmale

- Selbsttätiges Be- und Entlüftungsventil
- Sämtliche mechanischen Teile aus korrosionsbeständigen Materialien

Werkstoff | Technische Merkmale

- **Gehäuse und Oberteil** aus Sphäroguss, epoxy-pulver-beschichtet
- **Dichtsitz** aus Messing / Elastomer
- **Schwimmerkugel:** DN 80-100 Polycarbonat
DN 150-200 NIRO passiviert
- **Doppelnippel** aus POM / NIRO
- **Schrauben und Muttern** aus NIRO

Dimension	DN 80	DN 100	DN 150	DN 200*
Prüfdruck (Gehäuse)	24 bar			
Betriebsdruck PN 16 (Standard)	0,8 - 16 bar			
Betriebsdruck PN 6	0,2 - 6 bar			
Max. Entlüftungsleistung	1305 m³/h	2450 m³/h	7500 m³/h	
Entlüftungsquerschnitt	1810/1,77 mm²	3320/1,77 mm²	17670/1,77 mm²	
PE-Rohranschluss	d 63	d 75		

Flanschanschluss gebohrt nach EN 1092-2 | PN 10;
*DN 200 PN 16 EN 1092-2 bei Bestellung bitte angeben

Nr. 9835
DN 80 / DN 100

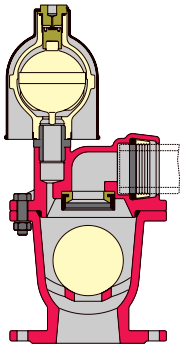

DN 150 / DN 200

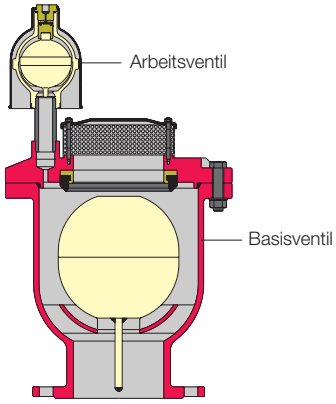

Best.-Nr.	Ausführung	Betriebsdruck bar	DN 80	DN 100	DN 150	DN 200
9835	Ventil 2-stufig, mit Arbeitsventil	PN 6 (0,2 - 6 bar)				
		PN 16 (0,8 - 16 bar)				
9836	Ventil 2-stufig, mit Arbeitsventil Abgang mit PE-Rohr & Insektengitter	PN 6 (0,2 - 6 bar)				
		PN 16 (0,8 - 16 bar)				
9837	Ventil 1-stufig (ohne Arbeitsventil)	PN 16 (0,2 - 16 bar)				
9838	Ventil 1-stufig, (ohne Arbeitsventil) Abgang mit PE-Rohr und Insektengitter	PN 16 (0,2 - 16 bar)				

E. Hawle Armaturenwerke GmbH 4840 Vöcklabruck - Austria - Wagrainer Straße 13
Tel.: +43 (0) 7672 72576 0 - Fax: +43 (0) 7672 78464 - E-Mail: hawle@hawle.at - www.hawle.com

Ausg. 08.2015

Sämtliche Abbildungen, technischen Daten, Maße (alle Maße in mm) und Gewichte (alle Gewichtsangaben in kg) sind unverbindlich. Änderungen vorbehalten.

BE- UND ENTLÜFTUNGSVENTILE

PN 6 | PN 16

DN 80 / DN 100

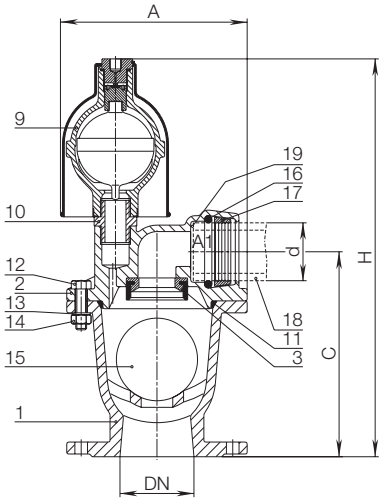

DN 150 / DN 200

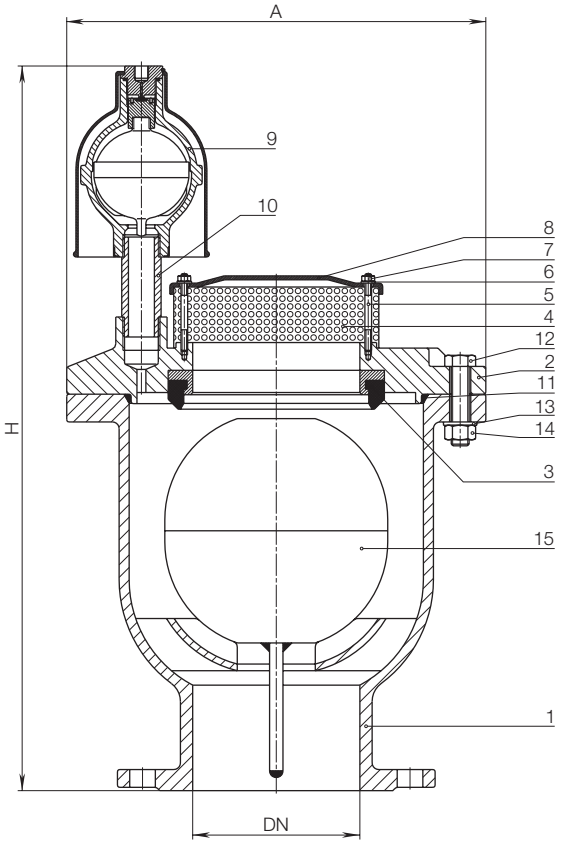

	Bauteil	Werkstoff
1,2	Gehäuse und Oberteil	Sphäroguss, epoxy-pulverbeschichtet
3	Dichtsitz	Messing / Elastomer
4	Sieb	NIRO
5	Stiftschraube	NIRO
6	Scheibe	NIRO
7	Hutmutter	NIRO
8	Deckel	Stahl, epoxy-pulverbeschichtet
9	Be- Entlüftungsventil 1"	div. (siehe Seite N 2/1)
10	Doppelnippel/Gewinderohr	POM (DN 80-100) / NIRO (DN 150-200)
11	O-Ring	Elastomer
12	SK-Schraube	NIRO
13	Scheibe	NIRO
14	SK-Mutter	NIRO
15	Kugel (Schwimmer)	DN 80 - 100 Polycarbonat DN 150 - 200 NIRO passiviert
16	O-Ring	Elastomer
17	Klemme	POM
18	Rohrstutzen (auf Wunsch)	PE
19	Insektengitter (auf Wunsch)	NIRO

DN	A	H	C	d	Gewicht
80	212	455	230	63	17,0
100	250	505	260	75	25,0
150	387	686			75,0
200	387	686			81,0

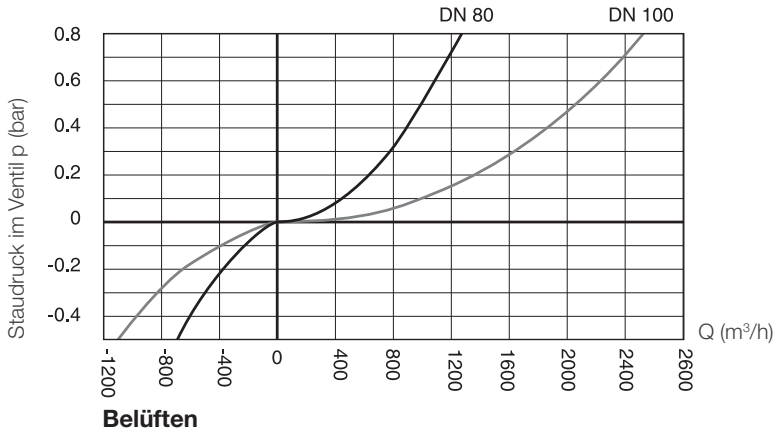

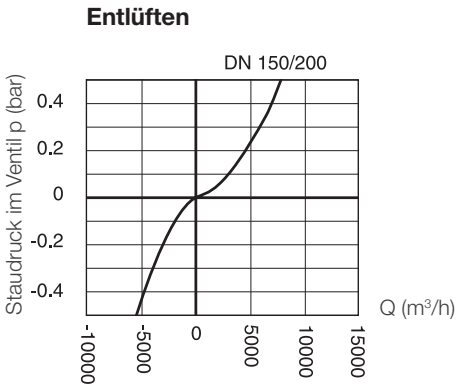

E. Hawle Armaturenwerke GmbH 4840 Vöcklabruck - Austria - Wagrainer Straße 13
Tel.: +43 (0) 7672 72576 0 - Fax: +43 (0) 7672 78464 - E-Mail: hawle@hawle.at - www.hawle.com

Sämtliche Abbildungen, technischen Daten, Maße (alle Maße in mm) und Gewichte (alle Gewichtsangaben in kg) sind unverbindlich. Änderungen vorbehalten.

Ausg. 08.2015