FLANSCHVERBINDUNGEN
für Stahlrohre, PN 16

Konstruktionsmerkmale Nr. 7101

- Für Stahl-Rohre nach EN 10220
- Flansche bemessen nach EN 1092-2, gebohrt nach EN 1092-2 | PN 10 Standard; PN 16 bei DN 200 bis DN 300 bei Bestellung bitte angeben - andere Normen auf Anfrage
- Durch die größere Länge und die zweistufige Gummimanschette wird der Hauptdruck vom Rohrende weiter rückwärts verlegt
- Die Elastizität dieser Verbindung verhindert weitgehend Spannungen in den Rohrleitungen und vermindert die Bruchgefahr an Rohr und Armatur

Montageanleitung

- Rohrende rechtwinkelig abschneiden, nicht anschrägen — Flansch aufschieben — Dichtungsmanschette auf das trockene Rohr aufziehen

Konstruktionsmerkmale Nr. 7601

- Für Stahl-Rohre nach EN 10220
- Flansche bemessen nach EN 1092-2, gebohrt nach EN 1092-2 | PN 10 Standard; PN 16 bei DN 200 bis DN 250 bei Bestellung bitte angeben - andere Normen auf Anfrage
- Schubsichern und Abdichten zugleich
- Die zur Aufnahme von Axialkräften, z.B.: bei Rohrverschlüssen oder zum Abdrücken erforderlichen Maßnahmen wie Abstützungen, zusätzliche Verschraubungen etc. können somit entfallen; diese Verbindung ist jederzeit problemlos demontierbar

Montageanleitung

- Flansch mit Manschette sowie den Druckring auf das Rohr schieben — den kompletten Flansch zum Gegenflansch rücken, wobei der Druckring mit Dichtung das Rohrende ca. 10 mm überragen soll — durch mehrmaliges kreuzweises Anziehen der Schrauben die Verbindung herstellen; dieser Flansch hat auch den Vorteil, dass ein Abstand bzw. ein schräg abgeschnittenes Rohrende bis 15 mm zum Gegenflansch aufgenommen werden kann

Werkstoff | Technische Merkmale

1 **Flansch** aus Sphäroguss, epoxy-pulverbeschichtet
2 **Klemmring** Stahl gehärtet
3 **Gummimanschette** aus Elastomer
4 **Druckring** aus Sphäroguss, epoxy-pulverbeschichtet
5 **Dichtung** aus Elastomer

Zweikammer-Spezialflansch
Nr. 7101
Standard

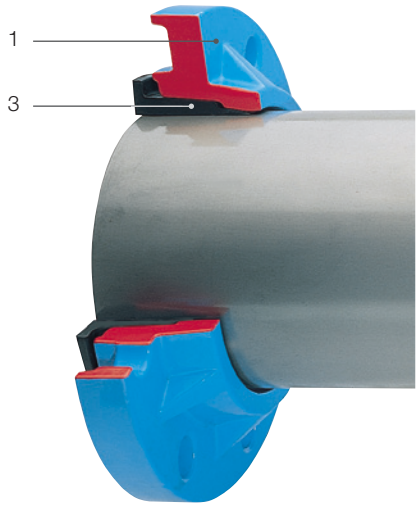

Spezialflansch
Nr. 7601
schubgesichert

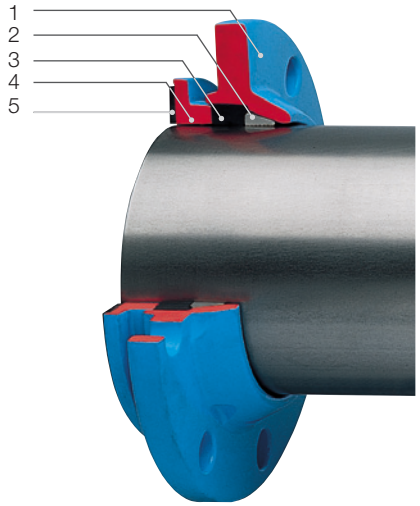

Best.-Nr.	Artikel	MOP (PN)	Flansch DN / ∅ Rohr																	
			40	50	50	60	65	80	80	100	100	100	125	150	150	200	250	250	400	500
			48	56-57	59-61	67	76	84	89	104-106	108	114	133	159	168	219	267	273	419	508
7101	Zweikammer-Spezialflansch	16														*		*x		
7601	Spezialflansch, schubgesichert											1				1		*x		
0101	Sparflansch, Standard																			

Zeichenerklärung: * PN 16 auf Anfrage, x siehe Seite C 4/1
[1] Flansche mit vergrößertem Lochkreis sind in Verbindung mit Stehbolzen nicht verwendbar!

AUSTRIA
E. Hawle Armaturenwerke GmbH 4840 Vöcklabruck - Austria - Wagrainer Straße 13
Tel.: +43 (0) 7672 72576 0 - Fax: +43 (0) 7672 78464 - E-Mail: hawle@hawle.at - www.hawle.com

Ausg. 10.2016

Sämtliche Abbildungen, technischen Daten, Maße (alle Maße in mm) und Gewichte (alle Gewichtsangaben in kg) sind unverbindlich. Änderungen vorbehalten.

FLANSCHVERBINDUNGEN
für Stahlrohre, PN 16

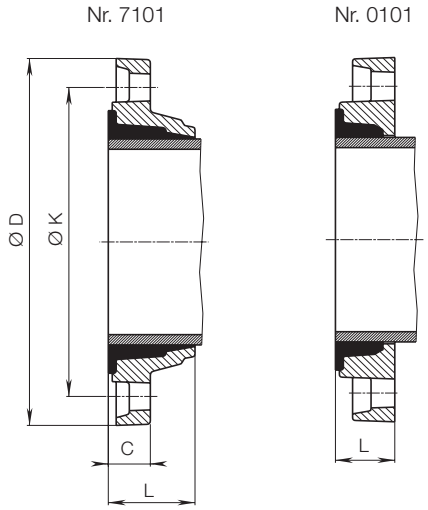

Nr. 7101 / 0101

Flansch DN	Ø Rohr	Ø D		Ø K	C	L		Schrauben		Gewicht	
		7101	0101		7101	7101	0101	Anzahl	Gewinde	7101	0101
40	**48**		150	110			30	4	M 16		0,9
50	**56-57**	165		125	26	54		4	M 16	2,6	
50	**59-61**	165		125	26	54		4	M 16	2,6	
60	**67**		175	135			37	4	M 16		2,5
65	**76**	185		145	28	56		8	M 16	3,5	
80	**84**		200	160			37	8	M 16		3,48
80	**89**	200	200	160	26	65	37	8	M 16	4,2	3,2
100	**104-106**		220	180			38	8	M 16		4,39
100	**108**	220	220	180	25	63	38	8	M 16	3,6	4,4
100	**114**	220		180	23	63		8	M 16	4,4	
125	**133**	250		210	33	64		8	M 16	6,8	
150	**159**		285	240			45	8	M 20		7,50
200	**219**	340		295	30	71		8	M 20	8,6	
250	**267**		400	350			48	12	M 20		14,5
400	**419**		565	515			60	16	M 24		20,0
500	**508**		690	620			76	20	M 24		50,9

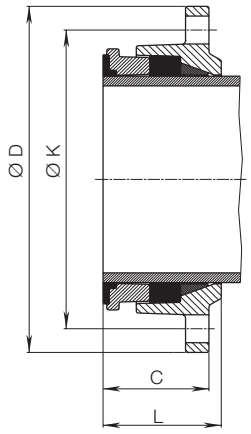

Nr. 7601

Flansch DN	Rohr Ø	Ø D	Ø K	C	L	Schrauben		Gewicht
						Anzahl	Gewinde	
50	**60**	165	125	39	61	4	M 16	2,7
65	**76**	185	145	38	61	4	M 16	3,5
80	**89**	200	160	39	67	8	M 16	3,9
100	**108**	220	180	39	69	8	M 16	4,7
100	**114**	220	180	44	69	8	M 16	4,4
125	**133**	250	210	39	69	8	M 16	5,7
150	**159**	285	240	49	73	8	M 20	7,8
150	**168**	285	240	49	73	8	M 20	7,5
200	**219**	340	295	52	81	8	M 20	10,5

Konstruktionsmerkmale

- Von 4 Loch auf 8 Loch
- Aus Sphäroguss, epoxy-pulverbeschichtet
- PN 16

DN	MOP (PN)	Baulänge	Gewicht
80	16	42	5,0

Übergangsflansch
Nr. 0800
DN 80

E. Hawle Armaturenwerke GmbH 4840 Vöcklabruck - Austria - Wagrainer Straße 13
Tel.: +43 (0) 7672 72576 0 - Fax: +43 (0) 7672 78464 - E-Mail: hawle@hawle.at - www.hawle.com

Sämtliche Abbildungen, technischen Daten, Maße (alle Maße in mm) und Gewichte (alle Gewichtsangaben in kg) sind unverbindlich. Änderungen vorbehalten.

Ausg. 10.2016