H4 NIRO-Überflurhydrant

starr, PN 16

Technische Merkmale

Norm:	**ÖNORM F 2010 - EN 14384, EN 1074-6**
max. Betriebsdruck:	16 bar
Standard-Rohrdeckung:	1,50 m (wahlweise 1,25 m und 1,00 m möglich)
Durchflusswerte: K_v [m³/h]	Durchflussmenge Q (m³/h) bei einem Differenzdruck von 1 bar liegt bei sämtlichen HAWLE ***H4***-Hydranten höher als von ÖNORM F 2010 und EN 14384 gefordert
Restwassermenge:	< EN 1074-6

- Flansche bemessen und gebohrt nach EN 1092-1 | PN 16

Werkstoff

Hydrantenkopf:	vergütete Alulegierung, UV-beständig beschichtet
Säule:	dickwandiges rostfreies Stahlrohr, geschliffen
Betätigungsgarnitur:	NIRO
Hydrantensockel:	rostfreier Stahlguss

Produktergänzungen

Passendes Zubehör:	siehe Seite H 1/2
Hawle-Sicker Pipe	Nr. 5067
Flanschfußbogen	Nr. 5045, Nr. 5046, Nr. 5049, Nr. 7981
Hydranten-Absperrschlüssel	Nr. 3460, Nr. 3461
Flachdichtung	Nr. 3390
Mutterschrauben	Nr. 8810, Nr. 8830, Nr. 8840

Nr. 5151H4
Nr. 5151H4B

Nr. 5140H4
Nr. 5140H4B

ÖVGW GEPRÜFT

Design Award iF Winner 2001

Best.-Nr.	Farbe / RAL	DN	Abgang A	Abgang B	Abgang C	Gewicht
5151H4	rot / 3003	80		1	2	62,2
5151H4B	blau / 5003					
5140H4	rot / 3003	80		2		61,0
5140H4B	blau / 5003					
5151H4	rot / 3003	100	1	2		65,5
5151H4B	blau / 5003					
5140H4*	rot / 3003	100		2		63,6
5140H4B*	blau / 5003					

* ÖVGW geprüft

Andere Farben auf Anfrage

Anwendungsbeispiel

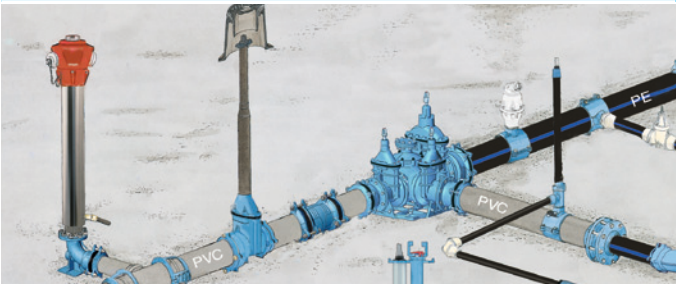

E. Hawle Armaturenwerke GmbH 4840 Vöcklabruck - Austria - Wagrainer Straße 13
Tel.: +43 (0) 7672 72576 0 - Fax: +43 (0) 7672 78464 - E-Mail: hawle@hawle.at - www.hawle.com

Ausg. 10.2015

Sämtliche Abbildungen, technischen Daten, Maße (alle Maße in mm) und Gewichte (alle Gewichtsangaben in kg) sind unverbindlich. Änderungen vorbehalten.

H4 NIRO-Überflurhydrant

starr, PN 16

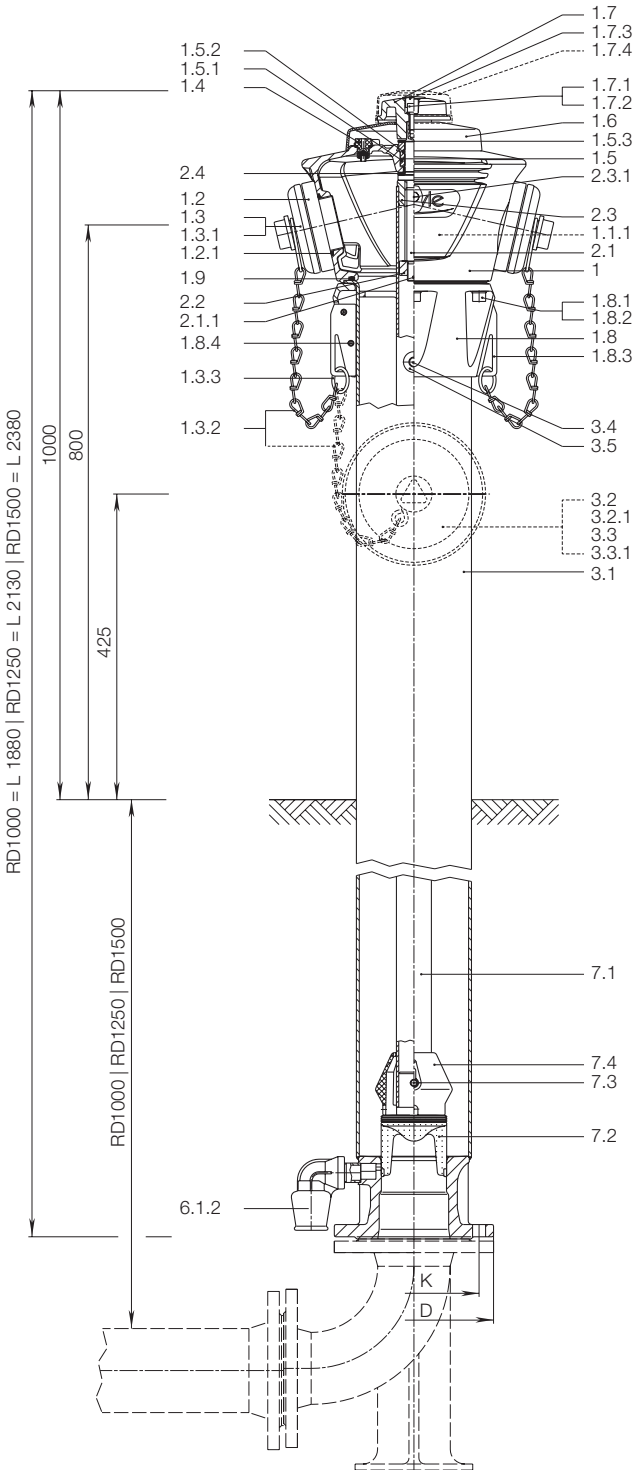

Abgangswinkel der oberen Abgänge 77°

DN	Abgang			Rohrdeckung	Anschluss-Flansch bemessen und gebohrt nach EN 1092-1				
	A	B	C	RD	DN	D	K	Schrauben	Anzahl
80		1	2	1,50 m 1,25 m 1,00 m	80	200	160	M 16	8
		2							
100	1	2			100	220	180		
		2							

Erforderliche Angaben für Ersatzteilbestellung:
Best.-Nr. / DN / RD / Baujahr

	Bauteil	Werkstoff
1	Hydrantenkopf	Al
1.1.1	Typenschild	metallische Folie
1.2	DN 80 C-Festkupplung DIN 14317 - C1 52 mm DN 100 B-Festkupplung DIN 14318 - B1 75 mm	Al
1.2.1	DN 80 O-Ring 64 x 4 DN 100 O-Ring 79 x 4	Elastomer
1.3	DN 80 C-Deckel DIN 14317 - C 4 DN 100 B-Deckel DIN 14318 - B 4	Al
1.3.1	DN 80 C-Flachdichtring DIN 14317 - C3 DN 100 B-Flachdichtring DIN 14318 - B3	Elastomer
1.3.2	Kette mit S-Haken	NIRO
1.3.3	Ring für Kette	NIRO
1.4	Belüftungsventil	POM
1.5	O-Ring-Träger	Messing
1.5.1	O-Ring 32 x 4	Elastomer
1.5.2	O-Ring 25 x 3,5	Elastomer
1.5.3	Gleitscheibe	POM
1.6	Haube	Al
1.7	Betätigungskappe	Al
1.7.1	Scheibe A 13	NIRO
1.7.2	Innen-6KT-Schraube M 12 x 30	NIRO
1.7.3	Verschlussstopfen	PE
1.7.4	Diebstahlanzeige	Polystyrol
1.8	Spannring für Hydrantenkopf	Al
1.8.1	Scheibe A 13	NIRO
1.8.2	Innen-6KT-Schraube M 12 x 40	NIRO
1.8.3	Befestigungslasche	NIRO
1.8.4	Spannstift 8 x 16	NIRO
1.9	O-Ring 170 x 6	Elastomer
2.1	Spindel starr	NIRO
2.1.1	Splint 4 x 25	NIRO
2.2	Anschlagmutter	NIRO
2.3	Spindelmutter	Messing
2.3.1	6KT-Schraube M 8 x 10	NIRO
2.4	Bundgleitscheibe	POM
3.1	Standrohr	NIRO
3.2	DN 80 B-Festkupplung DIN 14318 - B1 75 mm DN 100 A-Festkupplung DIN 14319 - A1 110 mm	Al
3.2.1	DN 80 O-Ring 79 x 4 DN 100 O-Ring 116 x 4	Elastomer
3.3	DN 80 B-Deckel DIN 14318 - B4 DN 100 A-Deckel DIN 14319 - A4	Al
3.3.1	DN 80 B-Flachdichtring DIN 14318 - B3 DN 100 A-Flachdichtring DIN 14319 - A3	Elastomer
3.4	Führungsstift	NIRO
3.5	Führungsbüchse	POM
6.1.2	Fitting 1" / 90°	POM
7.1	Betätigungsrohr	NIRO
7.2	Ventilkegel	Ms/Elastomer
7.3	Sicherungsstift für Ventilkegel	NIRO
7.4	Strömungsgeber	PE

E. Hawle Armaturenwerke GmbH 4840 Vöcklabruck - Austria - Wagrainer Straße 13
Tel.: +43 (0) 7672 72576 0 - Fax: +43 (0) 7672 78464 - E-Mail: hawle@hawle.at - www.hawle.com

Sämtliche Abbildungen, technischen Daten, Maße (alle Maße in mm) und Gewichte (alle Gewichtsangaben in kg) sind unverbindlich. Änderungen vorbehalten.

Ausg. 12.2016