# TELE-Unterflur-Freistrom-Hydrant

**PN 16**

## Konstruktionsmerkmale

- Mit Flansch oder BAIO-Spitzende
- Integriertes teleskopisches Standrohr
- Ersatz der Klauenkupplung durch gekapselten Hydrantenkopf
- Minimales Drehmoment beim Betätigen
- Sicher vor Verschmutzung
- Langlebiger Korrosionsschutz durch Epoxy-Pulverbeschichtung und Verwendung von nichtrostenden Werkstoffen
- Jede Rohrdeckung von 1 bis 3 m möglich
- Bewährte, gegen Verschmutzung unempfindliche Steckscheibenabsperrung mit festen Anschlägen
- Keine Beschädigungsgefahr für Dichtungen am Absperrelement
- Vollkommen freier Durchgang
- Wartungsfrei
- Anschlusskupplungen nach anderen Normen möglich
- Flansche bemessen und gebohrt nach EN 1092-2 | PN 16

## Produktergänzungen

**Passendes Zubehör:** siehe Seite H 1/2

| | |
|---|---|
| Sickerelement | Nr. 5062 |
| Straßenkappe | Nr. 206TH |
| Flanschfußbogen | Nr. 5045, Nr. 5046, Nr. 5049, Nr. 7981 |
| Hydranten-Absperrschlüssel | Nr. 3420 |
| Flachdichtung | Nr. 3390 |
| Mutterschrauben | Nr. 8810, Nr. 8830, Nr. 8840 |

## Tele-Unterflurhydranten

**Nr. 5058** **Nr. 5059**

| Best.-Nr. | Ausführung | MOP (PN) | Rohrdeckung 1,00 m | Rohrdeckung 1,25 m | Rohrdeckung 1,50 m |
|---|---|---|---|---|---|
| 5058 | Flanschanschluss DN 80 | 16 | | | |
| 5059 | BAIO-Spitzende DN 80 | | | | |

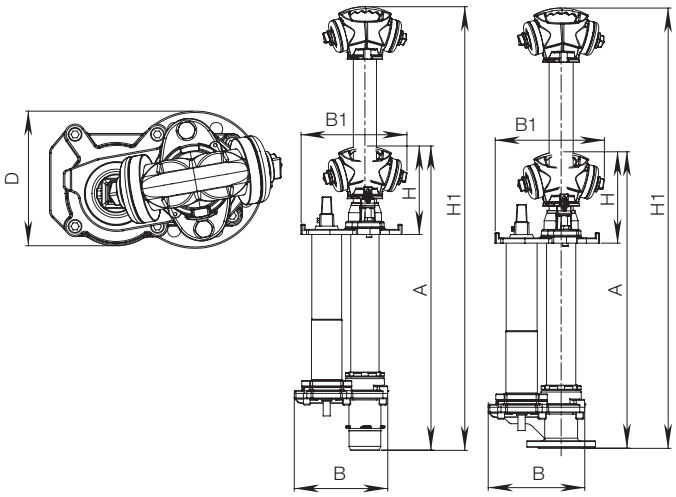


| Best.-Nr. | MOP (PN) | Rohrdeckung | C-Abgang | Anschluss | A | B | B1 | D | H | H1 | Gewicht |
|---|---|---|---|---|---|---|---|---|---|---|---|
| 5058 | 16 | 1,00 m | 2 | Flanschanschluss DN 80* | 810 | 280 | 320 | 200 | 260 | 1235 | 38,00 |
| | | 1,25 m | | | 1060 | | | | | 1735 | 46,00 |
| | | 1,50 m | | | 1310 | | | | | 1985 | 48,00 |
| 5059 | | 1,00 m | | BAIO-Spitzende DN 80 | 835 | | | | | 1260 | 35,00 |
| | | 1,25 m | | | 1085 | | | | | 1760 | 39,00 |
| | | 1,50 m | | | 1335 | | | | | 2010 | 43,00 |

* Flansch bemessen und gebohrt nach EN 1092-2 | PN 16


**E. Hawle Armaturenwerke GmbH** 4840 Vöcklabruck - Austria - Wagrainer Straße 13
Tel.: +43 (0) 7672 72576 0 - Fax: +43 (0) 7672 78464 - E-Mail: hawle@hawle.at - www.hawle.com





Ausg. 06.2015



Sämtliche Abbildungen, technischen Daten, Maße (alle Maße in mm) und Gewichte (alle Gewichtsangaben in kg) sind unverbindlich. Änderungen vorbehalten.