H4 GUSS-Überflurhydrant

starr, PN 16

Technische Merkmale

Norm: **ÖNORM F 2010 - EN 14384, EN 1074-6**

max. Betriebsdruck: 16 bar

Standard-Rohrdeckung: 1,50 m
(wahlweise 1,25 m und 1,00 m möglich)

Durchflusswerte:
K_v [m³/h]
Durchflussmenge Q (m³/h) bei einem Differenzdruck von 1 bar liegt bei sämtlichen HAWLE ***H4***-Hydranten höher als von ÖNORM F 2010 und EN 14384 gefordert

Restwassermenge: < EN 1074-6

- Flansche bemessen und gebohrt nach EN 1092-2 | PN 16

Werkstoff

Hydrantenkopf: aus Sphäroguss, epoxy-pulver- + UV-beständig beschichtet RAL 9006

Säule: dickwandiges Stahlrohr, verzinkt, UV-beständig beschichtet RAL 5003

Betätigungsgarnitur: NIRO

Hydrantensockel: aus Sphäroguss, epoxy-pulverbeschichtet RAL 5012

Produktergänzungen

Passendes Zubehör: siehe Seite H 1/2

Hawle-Sicker Pipe	Nr. 5067
Flanschfußbogen	Nr. 5045, Nr. 5046, Nr. 5049, Nr. 7981
Hydranten-Absperrschlüssel	Nr. 3460, Nr. 3461
Flachdichtung	Nr. 3390
Mutterschrauben	Nr. 8810, Nr. 8830, Nr. 8840

Nr. 5051H4
Nr. 5053H4

ÖVGW GEPRÜFT

Design Award iF Winner 2001

Best.-Nr.	DN	Abgang A	Abgang B	Abgang C	Gewicht
5051H4*	80		1	2	71,0
5053H4*			2		70,5
5051H4	100	1	2		72,0
5053H4			2		71,0
5051H4	150	1	2		78,0

* ÖVGW geprüft

Anwendungsbeispiel

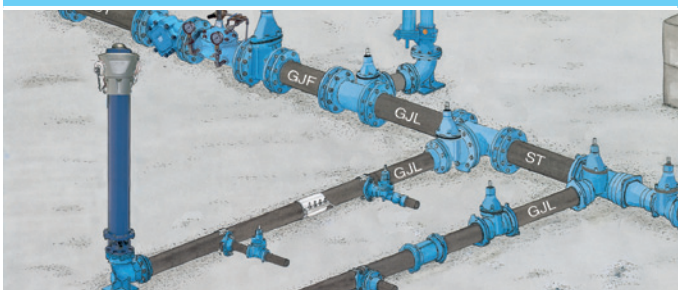

E. Hawle Armaturenwerke GmbH 4840 Vöcklabruck - Austria - Wagrainer Straße 13
Tel.: +43 (0) 7672 72576 0 - Fax: +43 (0) 7672 78464 - E-Mail: hawle@hawle.at - www.hawle.com

Ausg. 10.2015

Sämtliche Abbildungen, technischen Daten, Maße (alle Maße in mm) und Gewichte (alle Gewichtsangaben in kg) sind unverbindlich. Änderungen vorbehalten.

H4 GUSS-Überflurhydrant

starr, PN 16

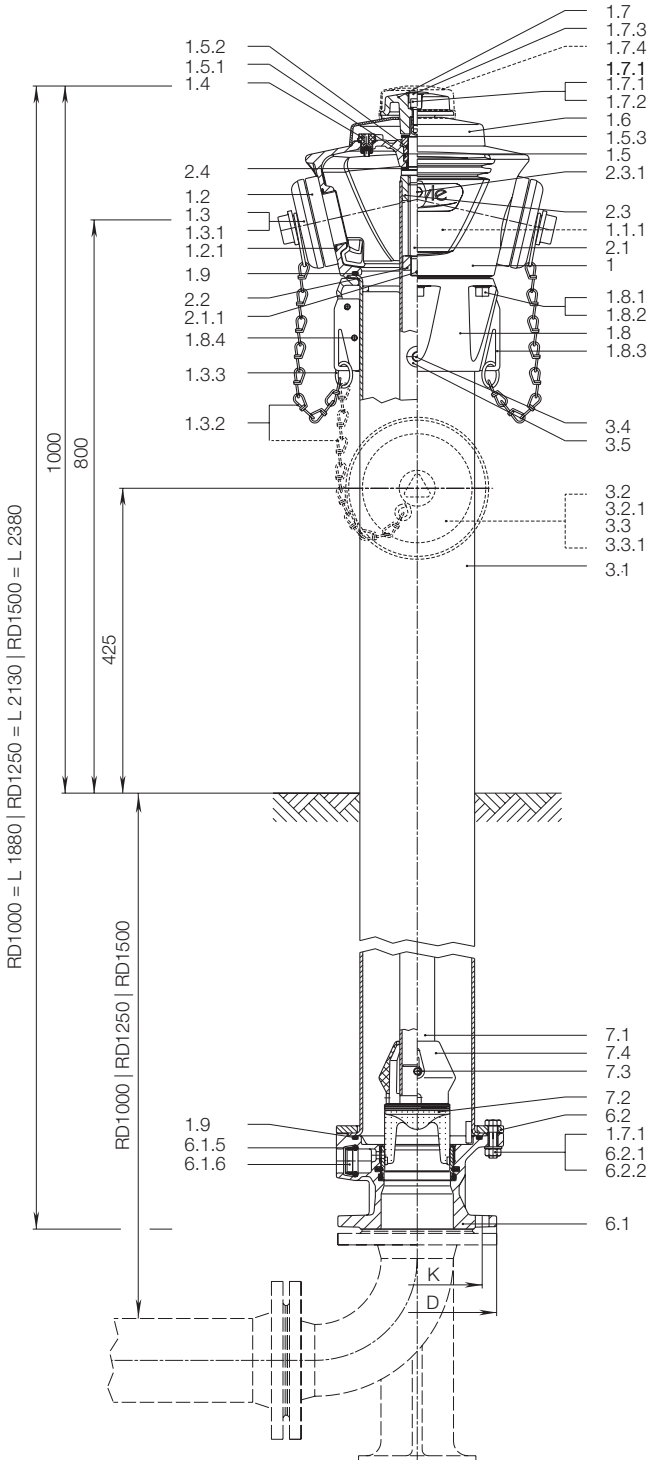

Abgangswinkel der oberen Abgänge 77°

DN	Abgang			Rohrdeckung	Anschluss-Flansch bemessen und gebohrt nach EN 1092-2				
	A	B	C	RD	DN	D	K	Schrauben	Anzahl
80		1	2	1,50 m	80	200	160	M 16	8
		2		1,25 m					
100	1	2		1,00 m	100	220	180		
		2							
150	1	2		1,50 m	150	285	240	M 20	8

	Bauteil	Werkstoff
1	Hydrantenkopf	Sphäroguss
1.1.1	Typenschild	metallische Folie
1.2	DN 80 C-Festkupplung DIN 14317 - C1 52 mm DN 100 B-Festkupplung DIN 14318 - B1 75 mm	Al
1.2.1	DN 80 O-Ring 64 x 4 DN 100 O-Ring 79 x 4	Elastomer
1.3	DN 80 C-Deckel DIN 14317 - C 4 DN 100 B-Deckel DIN 14318 - B 4	Al
1.3.1	DN 80 C-Flachdichtring DIN 14317 - C3 DN 100 B-Flachdichtring DIN 14318 - B3	Elastomer
1.3.2	Kette mit S-Haken	NIRO
1.3.3	Ring für Kette	NIRO
1.4	Belüftungsventil	POM
1.5	O-Ring-Träger	Messing
1.5.1	O-Ring 32 x 4	Elastomer
1.5.2	O-Ring 25 x 3,5	Elastomer
1.5.3	Gleitscheibe	POM
1.6	Haube	Al
1.7	Betätigungskappe	Al
1.7.1	Scheibe A 13	NIRO
1.7.2	Innen-6KT-Schraube M 12 x 30	NIRO
1.7.3	Verschlussstopfen	PE
1.7.4	Diebstahlanzeige	Polystyrol
1.8	Spannring für Hydrantenkopf	Al
1.8.1	Scheibe A 13	NIRO
1.8.2	Innen-6KT-Schraube M 12 x 40	NIRO
1.8.3	Befestigungslasche	NIRO
1.8.4	Spannstift 8 x 16	NIRO
1.9	O-Ring 170 x 6	Elastomer
2.1	Spindel starr	NIRO
2.1.1	Splint 4 x 25	NIRO
2.2	Anschlagmutter	NIRO
2.3	Spindelmutter	Messing
2.3.1	6KT-Schraube M 8 x 10	NIRO
2.4	Bundgleitscheibe	POM
3.1	Standrohr	Stahl
3.2	DN 80 B-Festkupplung DIN 14318 - B1 75 mm DN 100 A-Festkupplung DIN 14319 - A1 110 mm	Al
3.2.1	DN 80 O-Ring 79 x 4 DN 100 O-Ring 116 x 4	Elastomer
3.3	DN 80 B-Deckel DIN 14318 - B 4 DN 100 A-Deckel DIN 14319 - A 4	Al
3.3.1	DN 80 B-Flachdichtring DIN 14318 - B3 DN 100 A-Flachdichtring DIN 14319 - A3	Elastomer
3.4	Führungsstift	NIRO
3.5	Führungsbüchse	POM
6.1	Hydrantensockel	Sphäroguss
6.1.5	O-Ring 30,3 x 7,5	Elastomer
6.1.6	Klemme	POM
6.2	Spannring für Sockel	Stahl
6.2.1	6KT-Schraube M 12 x 45	NIRO
6.2.2	6KT-Mutter M 12	NIRO
7.1	Betätigungsrohr	NIRO
7.2	Ventilkegel	Ms/Elastomer
7.3	Sicherungsstift für Ventilkegel	NIRO
7.4	Strömungsgeber	PE

AUSTRIA
E. Hawle Armaturenwerke GmbH 4840 Vöcklabruck - Austria - Wagrainer Straße 13
Tel.: +43 (0) 7672 72576 0 - Fax: +43 (0) 7672 78464 - E-Mail: hawle@hawle.at - www.hawle.com

Sämtliche Abbildungen, technischen Daten, Maße (alle Maße in mm) und Gewichte (alle Gewichtsangaben in kg) sind unverbindlich. Änderungen vorbehalten.

Ausg. 12.2016