E2 STECKMUFFEN-SCHIEBER - BAIO

für Guss-, Stahl-, PE- und PVC-Rohre, PN 16

Konstruktionsmerkmale

- Weichdichtender Keilschieber mit glattem und freiem Durchgang
- Mit Steckmuffe für Gussrohre
- Eine Einbaugarnitur passend für mehrere Dimensionen
- 100 % für motorisierte Stellantriebe tauglich
- Molchbar durch nennweitenkonformem Durchgang
- Einfachstes Nachrüsten für Stellanzeige und motorisierte Stellantriebe auf Standard-Oberteil möglich (DN 50 bis DN 200)

  Zum Aufbau eines Stellantriebes oder einer Stellanzeige Zentrierflansch abnehmen und Stellanzeige oder Stellantrieb mit Laterne aufsetzen (DN 250 bis DN 300)

Standardausführung: ohne Handrad und Einbaugarnitur ohne Dichtungen

Produktergänzungen

Passendes Zubehör: siehe Seite G 1/2

Handrad:		Nr. 7800
Einbaugarnituren:	starr	Nr. 9000*E2*
	teleskopisch	Nr. 9500*E2*
Straßenkappen:	starr	Nr. 1750
	teleskopisch	Nr. 2050, Nr. 2051K
Schubsicherung:	Hawle-Stop	Nr. NL80, NL78, NL82, NL 84
BAIO-Lippen-Dichtung **(BLD)**:		
	für Gussrohre	Nr. NL85
GKS-Rohrdichtung:	für PE/PVC-Rohre	Nr. NL86
Stellantrieb:		Nr. 9920
Adapter für Stellantrieb (*E2* Laterne):		Nr. 8630*E2*
Unterlagsplatten:	Nr. 3481, Nr. 3482	
Vierkantschoner:	Nr. 2156, Nr. 2157, Nr. 2158	
Spindelverlängerung:	Nr. 7820, Nr. 7825	
Stellanzeige:	Nr. 2170*E2*	
HAWAK-Säulenständer:	Nr. 9894, Nr. 9895	

Nr. 4500*E2*

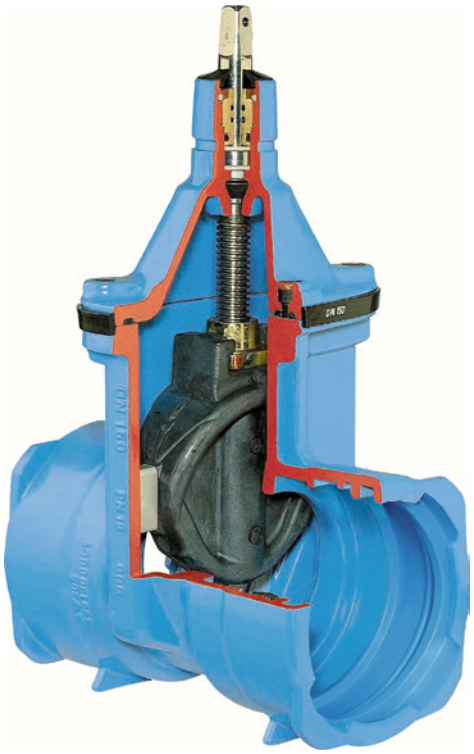

Best.-Nr.	MOP (PN)	Nennweite/DN						
		80	100	125	150	200	250	300
4500*E2*	16							

E. Hawle Armaturenwerke GmbH 4840 Vöcklabruck - Austria - Wagrainer Straße 13
Tel.: +43 (0) 7672 72576 0 - Fax: +43 (0) 7672 78464 - E-Mail: hawle@hawle.at - www.hawle.com

Ausg. 06.2015

Sämtliche Abbildungen, technischen Daten, Maße (alle Maße in mm) und Gewichte (alle Gewichtsangaben in kg) sind unverbindlich. Änderungen vorbehalten.

E2 STECKMUFFEN-SCHIEBER - BAIO

für Guss-, Stahl-, PE- und PVC-Rohre, PN 16

Nr. 4500*E2*

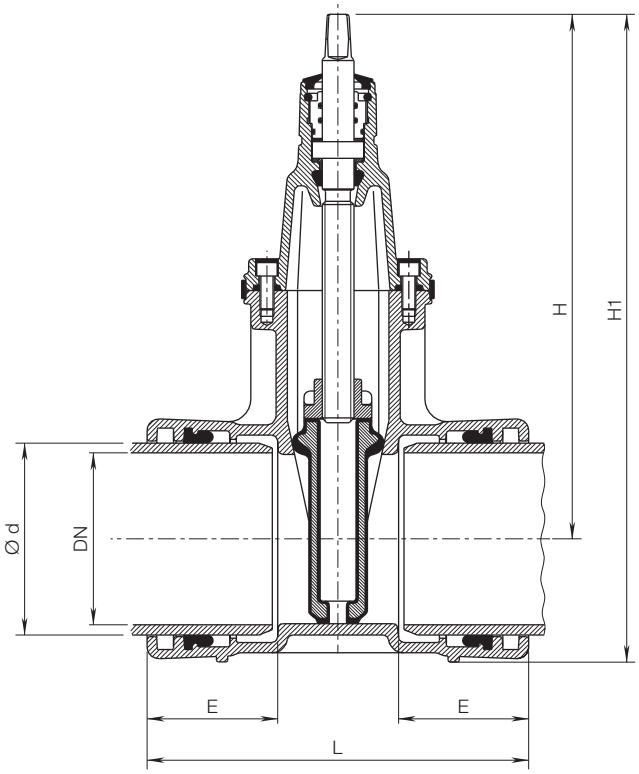

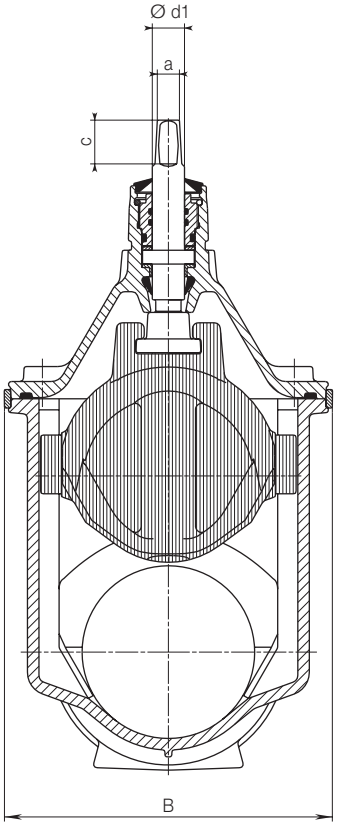

DN	Rohr Ød	Schieber						Spindel			Hawle-Stop
		E	H	H1	L	B	Gewicht	a	c	Ød1	Gewicht
80	98	110	335	456	300	180	18,0	17,3	35	25	3,7
100	118	105	375	505	300	213	23,5	19,3	38	25	4,7
125	144	115	450	595	345	285	34,0	19,3	38	28	5,0
150	170	115	460	624	340	285	38,0	19,3	38	28	5,5
200	222	125	565	757	365	357	53,0	24,3	48	32	9,5
250	274	174	670	895	470	432	89,0	27,3	48	36	11,1
300	326	198	755	1008	537	518	162,0	27,3	48	36	14,9

E. Hawle Armaturenwerke GmbH 4840 Vöcklabruck - Austria - Wagrainer Straße 13
Tel.: +43 (0) 7672 72576 0 - Fax: +43 (0) 7672 78464 - E-Mail: hawle@hawle.at - www.hawle.com

Sämtliche Abbildungen, technischen Daten, Maße (alle Maße in mm) und Gewichte (alle Gewichtsangaben in kg) sind unverbindlich. Änderungen vorbehalten.

Ausg. 06.2015