E2 REDUKTIONS-SCHIEBER

mit Flansche DN 65-300, PN 10 | PN 16

Konstruktionsmerkmale

- Weichdichtender Keilschieber mit einseitig vergrößertem Flansch
- Flansche bemessen nach EN 1092-2, gebohrt nach EN 1092-2 | PN 10 Standard; EN 1092-2 | PN 16 DN 200 - DN 300 bei Bestellung bitte angeben - andere Normen auf Anfrage
- Dieser ***E2*** Reduktions-Schieber ist Absperrschieber und Reduktionsstück in einem; diese Eigenschaft bringt eine Anzahl von Einsatzmöglichkeiten bei sparsamstem Material- und Platzbedarf
- Eine Einbaugarnitur passend für mehrere Dimensionen
- 100 % für motorisierte Stellantriebe tauglich
- Einfachstes Nachrüsten für Stellanzeige und motorisierte Stellantriebe auf Standard-Oberteil möglich

Standardausführung: ohne Handrad und Einbaugarnitur

Ausführungsvarianten: für Stellantrieb: Nr. 4150EL***E2***
mit Stellanzeige: Nr. 4150ST***E2***

Sonderausführungen: auf Anfrage

Produktergänzungen

Passendes Zubehör: siehe Seite A 1/2

Handrad:		Nr. 7800
Einbaugarnituren:	starr	Nr. 9000***E2***
	teleskopisch	Nr. 9500***E2***
Straßenkappen:	starr	Nr. 1750
	teleskopisch	Nr. 2050
		Nr. 2051K
Stellantrieb:		Nr. 9920
Adapter für Stellantrieb (***E2*** Laterne):		Nr. 8630***E2***
Unterlagsplatten:	Nr. 3481, Nr. 3482	
Vierkantschoner:	Nr. 2156, Nr. 2157, Nr. 2158	
Spindelverlängerung:	Nr. 7820, Nr. 7825	
Stellanzeige:	Nr. 2170***E2***	
Mutterschrauben:	Nr. 8810, Nr. 8830, Nr. 8840	
HAWAK-Säulenständer:	Nr. 9894, Nr. 9895	
Flachdichtung:	Nr. 3390, Nr. 3470	

Nr. 4150*E2*

DVGW GEPRÜFT

Best.-Nr.	MOP (PN)	Nennweite/DN*													
		100 65	100 80	125 80	125 100	150 80	150 100	150 125	200 100	200 150	250 150	250 200	300 150	300 200	300 250
4150*E2*	16														

*Schieber Nennweite = Nennweite kleiner Flansch

Anwendungsbeispiel

E. Hawle Armaturenwerke GmbH 4840 Vöcklabruck - Austria - Wagrainer Straße 13
Tel.: +43 (0) 7672 72576 0 - Fax: +43 (0) 7672 78464 - E-Mail: hawle@hawle.at - www.hawle.com

Ausg. 03.2017

Sämtliche Abbildungen, technischen Daten, Maße (alle Maße in mm) und Gewichte (alle Gewichtsangaben in kg) sind unverbindlich. Änderungen vorbehalten.

E2 REDUKTIONS-SCHIEBER

mit Flansche DN 65 - 300, PN 10 | PN 16

hawle

Nr. 4150*E2*

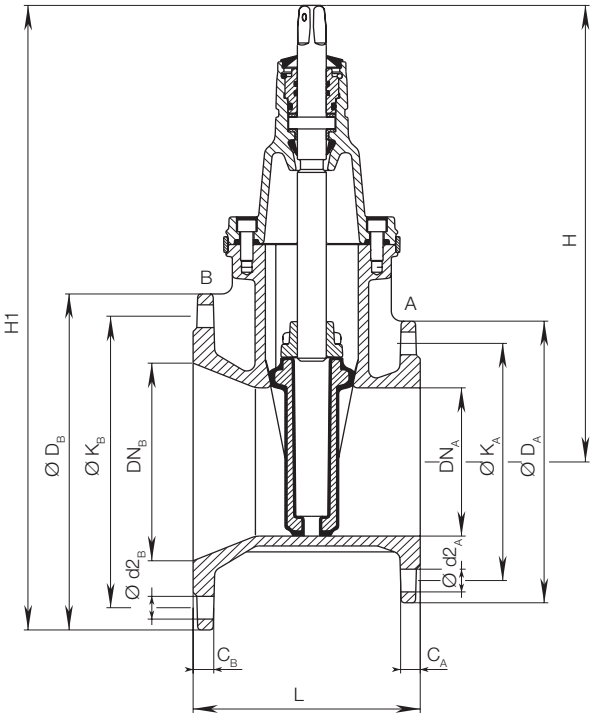

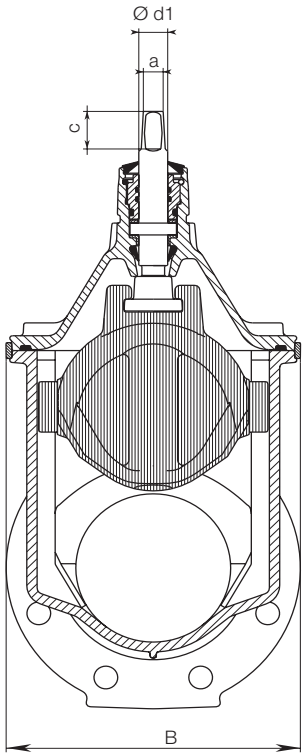

DN	MOP (PN)	Flansch A					Flansch B					Spindel			Schieber				Gewicht
		ØD_A	C_A	ØK_A	Ø$d2_A$	n_A*	ØD_B	C_B	ØK_B	Ø$d2_B$	n_B*	a	c	Ø d1	H	H1	L	B	
100 - 65	10 16	185	19	145	19	4	220	19,0	180	19	8	17,3	35	25	328	438	180	180	19,0
100 - 80	10 16	200	19	160	19	8	220	19,0	180	19	8	17,3	35	25	336	446	190	180	20,0
125 - 80	10 16	200	19	160	19	8	250	19,0	210	19	8	17,3	35	25	336	461	200	180	21,5
125 - 100	10 16	220	19	180	19	8	250	19,0	210	19	8	19,3	38	25	373	498	200	213	25,0
150 - 80	10 16	200	19	160	19	8	285	19,0	240	23	8	17,3	35	25	336	479	200	180	24,0
150 - 100	10 16	220	19	180	19	8	285	19,0	240	23	8	19,3	38	25	373	516	210	213	28,0
150 - 125	10 16	250	19	210	19	8	285	19,0	240	23	8	19,3	38	28	449	591,5	210	285	36,0
200 - 100	10 16	220	19	180	19	8	340	20,0	295	23	8 12	19,3	38	25	373	543	210	213	31,0
200 - 150	10 16	285	19	240	23	8	340	20,0	295	23	8 12	19,3	38	28	462	632	220	285	46,5
250 - 150	10 16	285	19	240	23	8	400	22,0	350 355	23 28	12	19,3	38	28	462	662	230	285	49,0
300 - 150	10 16	285	19	240	23	8	455	24,5	400 410	23 28	12	19,3	38	28	462	690	240	285	68,0
250 - 200	10 16	340	20	295	23	8 12	400	22,0	350 355	23 28	12	24,3	48	32	563	763	240	357	70,5
300 - 200	10 16	340	20	295	23	8 12	455	24,5	400 410	23 28	12	24,3	48	32	563	791	250	357	74,5
300 - 250	10 16	400	22	350 355	23 28	12	455	24,5	400 410	23 28	12	27,3	48	34	670	898	260	432	105,0

Schieber Nennweite = Nennweite kleiner Flansch nA*, nB* = Schraubenanzahl

AUSTRIA
E. Hawle Armaturenwerke GmbH 4840 Vöcklabruck - Austria - Wagrainer Straße 13
Tel.: +43 (0) 7672 72576 0 - Fax: +43 (0) 7672 78464 - E-Mail: hawle@hawle.at - www.hawle.com

Sämtliche Abbildungen, technischen Daten, Maße (alle Maße in mm) und Gewichte (alle Gewichtsangaben in kg) sind unverbindlich. Änderungen vorbehalten.

Ausg. 03.2017