E2 VRS-MUFFENSCHIEBER

für Guss-Rohre und Rohre mit VRS-Muffe, PN 16

Konstruktionsmerkmale

- Weichdichtender Keilschieber mit einseitiger VRS-Muffe und einseitigem VRS-Spitzende
- Mit VRS-Klemmring und VRS-Klemmriegel (kein Lieferbestandteil) kann eine schubsichere Rohrverbindung hergestellt werden
- Molchbar durch nennweitenkonformem Durchgang
- Eine Einbaugarnitur passend für mehrere Dimensionen
- 100 % für motorisierte Stellantriebe tauglich
- Einfachstes Nachrüsten für Stellanzeige und motorisierte Stellantriebe auf Standard-Oberteil möglich (DN 50 bis DN 200)

  Zum Aufbau eines Stellantriebes oder einer Stellanzeige Zentrierflansch abnehmen und Stellanzeige oder Stellantrieb mit Laterne aufsetzen (DN 250 bis DN 300)

Standardausführung: ohne Handrad und Einbaugarnitur

Nr. 4027*E2*

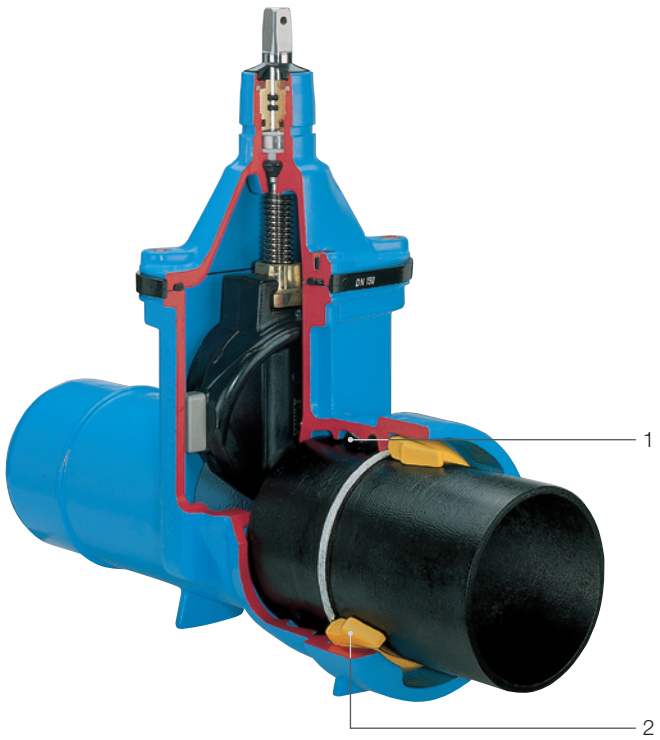

Werkstoff | Technische Merkmale

1 **Muffendichtung** aus Elastomer

2 **Klemmriegel** (kein Lieferbestandteil)

Produktergänzungen

Passendes Zubehör: siehe Seite A 1/2

Handrad:		Nr. 7800
Einbaugarnituren:	starr	Nr. 9000*E2*
	teleskopisch	Nr. 9500*E2*
Straßenkappen:	starr	Nr. 1750
	teleskopisch	Nr. 2050, Nr. 2051K
Stellantrieb:		Nr. 9920
Adapter für Stellantrieb (*E2* Laterne):		Nr. 8630*E2*
Unterlagsplatten:	Nr. 3481, Nr. 3482	
Vierkantschoner:	Nr. 2156, Nr. 2157, Nr. 2158	
Spindelverlängerung:	Nr. 7820, Nr. 7825	
Stellanzeige:	Nr. 2170*E2*	
HAWAK-Säulenständer:	Nr. 9894, Nr. 9895	

Best.-Nr.	Ausführung	MOP (PN)	Nennweite/DN						
			80	100	125	150	200	250	300
4027*E2*	Muffe-Spitzende	16							

Anwendungsbeispiel

E. Hawle Armaturenwerke GmbH 4840 Vöcklabruck - Austria - Wagrainer Straße 13
Tel.: +43 (0) 7672 72576 0 - Fax: +43 (0) 7672 78464 - E-Mail: hawle@hawle.at - www.hawle.com

Ausg. 06.2015

Sämtliche Abbildungen, technischen Daten, Maße (alle Maße in mm) und Gewichte (alle Gewichtsangaben in kg) sind unverbindlich. Änderungen vorbehalten.

E2 VRS-MUFFENSCHIEBER

für Guss-Rohre und Rohre mit VRS-Muffe, PN 16

Nr. 4027*E2*

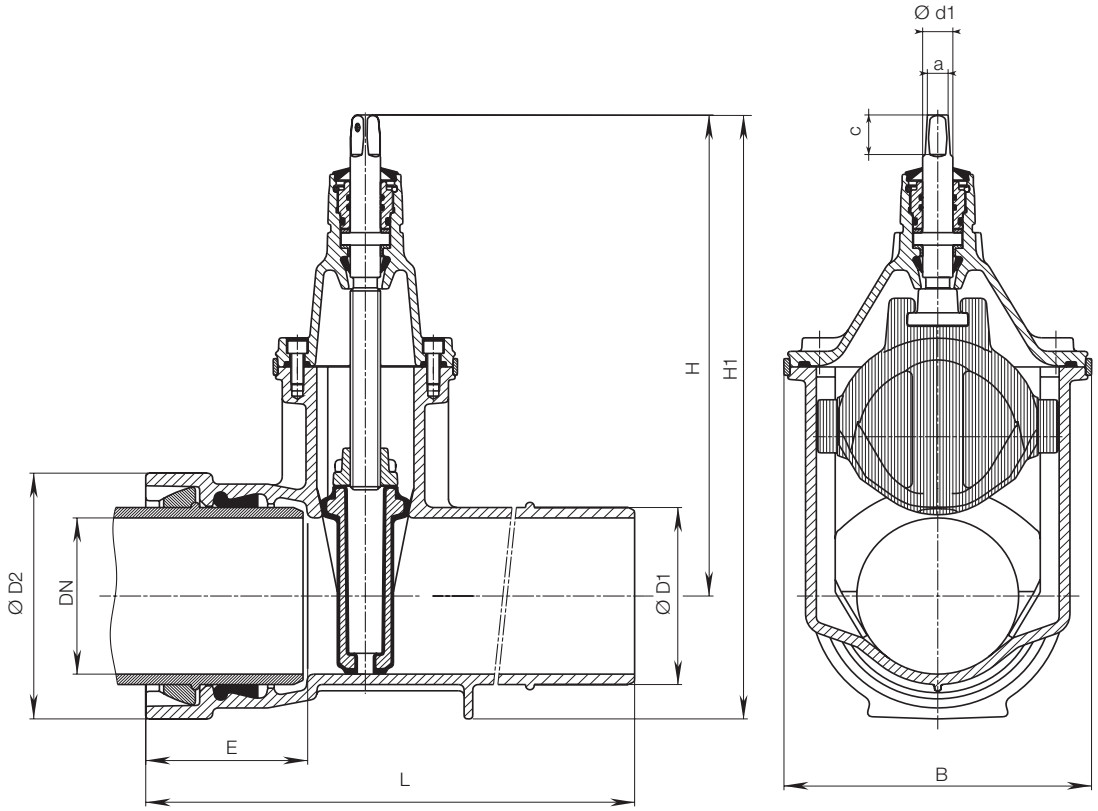

DN	∅Rohr	MOP (PN)	Schieber							Spindel			Gewicht
			∅D1	∅D2	E	H	H1	L	B	a	c	∅d1	
80	98	16	98	156	127	336	414	422	180	17,3	35	25	20,0
100	118		118	178	135	373	462	440	213	19,3	38	25	28,0
125	144		144	208	143	450	554	494	285	19,3	38	25	35,0
150	170		170	235	150	462	580	513	285	19,3	38	28	46,0
200	222		222	295	160	563	711	535	357	24,3	48	32	74,5
250	274		274	356	165	670	848	577	432	27,3	48	36	115,0
300	326		326	414	170	753	960	638	518	27,3	48	36	170,0

E. Hawle Armaturenwerke GmbH 4840 Vöcklabruck - Austria - Wagrainer Straße 13
Tel.: +43 (0) 7672 72576 0 - Fax: +43 (0) 7672 78464 - E-Mail: hawle@hawle.at - www.hawle.com

Sämtliche Abbildungen, technischen Daten, Maße (alle Maße in mm) und Gewichte (alle Gewichtsangaben in kg) sind unverbindlich. Änderungen vorbehalten.

Ausg. 06.2015