E2 SCHIEBER

mit Flansche DN 50-200, PN 10 | PN 16 | PN 25

Konstruktionsmerkmale

- Weichdichtender Keilschieber mit glattem und freiem Durchgang
- Flansche bemessen nach EN 1092-2, gebohrt nach EN 1092-2 | PN 10 Standard (4000***E2***, 4700***E2***);
  EN 1092-2 | PN 25 (4010***E2***, 4710***E2***)
  EN 1092-2 | PN 16 bei DN 200 (4000***E2***, 4700***E2***) bei Bestellung bitte angeben - andere Normen auf Anfrage
- Molchbar durch nennweitenkonformem Durchgang
- Eine Einbaugarnitur für mehrere Dimensionen
- 100 % für motorisierte Stellantriebe tauglich
- Einfachstes Nachrüsten für Stellanzeige und motorisierte Stellantriebe auf Standard-Oberteil möglich

Standardausführung: ohne Handrad und Einbaugarnitur

Ausführungsvarianten: für Stellantrieb: Nr. 4000EL***E2***
mit Stellanzeige: Nr. 4000ST***E2***
für Seewasser: Nr. 4002***E2***

Sonderausführungen: auf Anfrage

Produktergänzungen

Passendes Zubehör: siehe Seite A 1/2

Handrad:		Nr. 7800
Einbaugarnituren:	starr	Nr. 9000***E2***
	teleskopisch	Nr. 9500***E2***
Straßenkappen:	starr	Nr. 1750
	teleskopisch	Nr. 2050
		Nr. 2051K
Adapter für Stellantrieb (***E2*** Laterne):		Nr. 8630***E2***
Unterlagsplatten:	Nr. 3481, Nr. 3482	
Vierkantschoner:	Nr. 2156, Nr. 2157, Nr. 2158	
Spindelverlängerung:	Nr. 7820, Nr. 7825	
Stellantrieb:	Nr. 9920	
Stellanzeige:	Nr. 2170***E2***	
Mutterschrauben:	Nr. 8810, Nr. 8830, Nr. 8840	
HAWAK-Säulenständer:	Nr. 9894, Nr. 9895	
Flachdichtung:	Nr. 3390, Nr. 3470	

Nr. 4000*E2*
Nr. 4700*E2*
Nr. 4010*E2*
Nr. 4710*E2*

VGW GEPRÜFT

Best.-Nr.	Ausführung	MOP (PN)	Nennweite/DN						
			50	65	80	100	125	150	200
4000*E2*	**kurz** EN 558-1 GR 14	16							
4700*E2*	**lang** EN 558-1GR 15	16							
4010*E2*	**kurz** EN 558-1 GR 14	25							
4710*E2*	**lang** EN 558-1GR 15	25							

Anwendungsbeispiel

E. Hawle Armaturenwerke GmbH 4840 Vöcklabruck - Austria - Wagrainer Straße 13
Tel.: +43 (0) 7672 72576 0 - Fax: +43 (0) 7672 78464 - E-Mail: hawle@hawle.at - www.hawle.com

Ausg. 06.2015

Sämtliche Abbildungen, technischen Daten, Maße (alle Maße in mm) und Gewichte (alle Gewichtsangaben in kg) sind unverbindlich. Änderungen vorbehalten.

E2 SCHIEBER

mit Flansche DN 50-200, PN 10 | PN 16 | PN 25

Nr. 4000*E2*
Nr. 4700*E2*
Nr. 4010*E2*
Nr. 4710*E2*

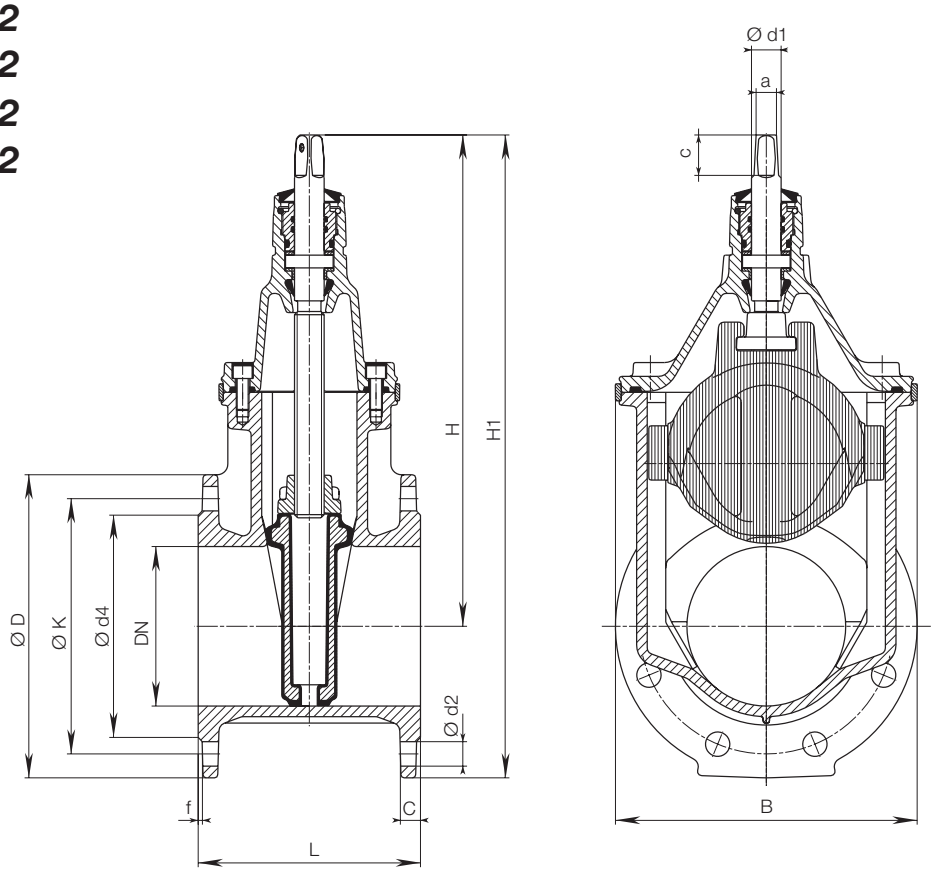

DN	MOP (PN)	Flansch					Schrauben			Spindel			Schieber					Gewicht	
		Ø D	C	Ø K	Ø d4	f	Anzahl	Gewinde	Ø d2	a	c	Ø d1	H	H1	L kurz	L lang	B	kurz	lang
50	10	165	19	125	98	3	4	M 16	19	14,8	30	22	260	342	150	250	143	11,0	12,0
	16																		
	25																	11,0	
65	10	185	19	145	118	3	4	M 16	19	17,3	35	25	328	420	170	270	180	17,0	18,0
	16																		
	25						8											17,0	
80	10	200	19	160	133	3	8	M 16	19	17,3	35	25	336	436	180	280	180	18,5	20,5
	16																		
	25																	18,5	
100	10	220	19	180	153	3	8	M 16	19	19,3	38	25	373	483	190	300	213	24,5	27,5
	16																		
	25	235		190				M 20	23					480				24,5	
125	10	250	19	210	183	3	8	M 16	19	19,3	38	28	450	575	200	325	285	35,5	38,0
	16																		
	25	270		220				M 24	28									35,0	
150	10	285	19	240	209	3	8	M 20	23	19,3	38	28	462	605	210	350	285	40,5	46,0
	16																		
	25	300		250				M 24	28									40,5	49,0
200	10	340	20	295	264	3	8	M 20	23	24,3	48	32	563	733	230	400	357	64,0	72,0
	16						12												
	25	360		310			12	M 24	28					743				64,0	81,0

E. Hawle Armaturenwerke GmbH 4840 Vöcklabruck - Austria - Wagrainer Straße 13
Tel.: +43 (0) 7672 72576 0 - Fax: +43 (0) 7672 78464 - E-Mail: hawle@hawle.at - www.hawle.com

Sämtliche Abbildungen, technischen Daten, Maße (alle Maße in mm) und Gewichte (alle Gewichtsangaben in kg) sind unverbindlich. Änderungen vorbehalten.

Ausg. 06.2015