HAUSANSCHLUSS-SCHIEBER

E-Schieber mit Flansch DN 20-40

Konstruktionsmerkmale

- Weichdichtender Keilschieber mit glattem und freiem Durchgang
- Flansche bemessen und gebohrt nach EN 1092-2 | PN 16

Standardausführung: ohne Handrad und Einbaugarnitur
Sonderausführungen: auf Anfrage

Produktergänzungen

Passendes Zubehör: siehe Seite J 1/2

Handrad:		Nr. 7800
Einbaugarnituren:	starr	Nr. 9101
	teleskopisch	Nr. 9601
Straßenkappen:	starr	Nr. 1550, 1650
	teleskopisch	Nr. 1850, 1851K
Spindelverlängerung:	Nr. 7820	
Vierkantschoner:	Nr. 2156, Nr. 2157, Nr. 2158	
Mutterschrauben:	Nr. 8810, Nr. 8830, Nr. 8840	
Flachdichtung:	Nr. 3390, Nr. 3470	

Nr. 4000
Nr. 4700

VGW GEPRÜFT

Best.-Nr.	Ausführung	MOP (PN)	Nennweite/DN 20	25	32	40
4000	kurz	16				
4700	lang EN 558-1GR 15					

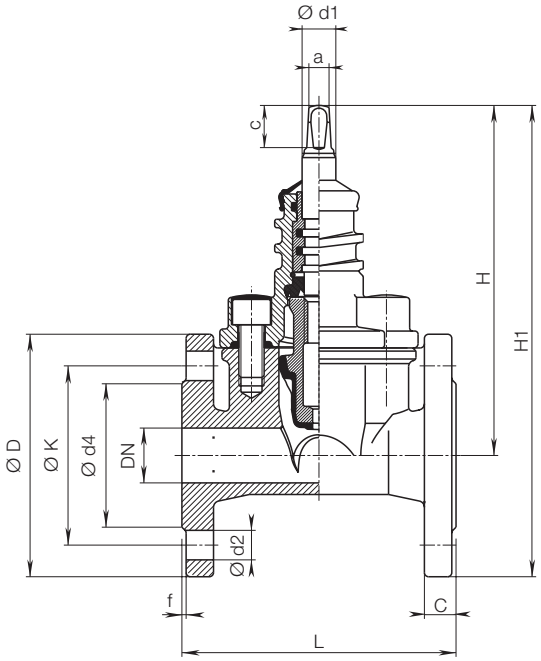

DN	MOP (PN)	Flansch ØD	C	ØK	Ød4	f	Schrauben Anzahl	Gewinde	Ød2	Spindel a	c	Ød1	Schieber H	H1	L kurz	L lang	Gewicht kurz	lang
20	10 16	115	16	75	58	2	4	M 12	14	10,3	20	16	164	223	130		4,2	
25	10 16	115	16	85	68	2	4	M 12	14				164	223	130		4,2	
32	10 16	150	18	100	78	2	4	M 16	19				200	275	140		6,6	
40	10 16	150	18	110	88	2	4	M 16	19				200	275	140	240	6,7	7,5

E. Hawle Armaturenwerke GmbH 4840 Vöcklabruck - Austria - Wagrainer Straße 13
Tel.: +43 (0) 7672 72576 0 - Fax: +43 (0) 7672 78464 - E-Mail: hawle@hawle.at - www.hawle.com

Ausg. 08.2015

Sämtliche Abbildungen, technischen Daten, Maße (alle Maße in mm) und Gewichte (alle Gewichtsangaben in kg) sind unverbindlich. Änderungen vorbehalten.