UNIVERSAL-H-SPERRSCHELLE

für Stahl-, Guss- und Asbestzementrohre

Konstruktionsmerkmale

- Für Anbohrung unter Druck
- Druckprobe von beiden Richtungen möglich
- Kompakter Schellenkörper
- Leichte Montage durch flexiblen Bügel
- Günstiger Umschlingungswinkel
- Optimale Kraftübertragung der Bügelverschraubung durch Haltestücke als Mutterauflage
- Satteldichtung entsprechend Rohrradius geformt
- Alle Innengewinde sind mit dem Korrosionsschutzring zur Vermeidung von Korrosion und Inkrustation ausgestattet

Werkstoff | Technische Merkmale

1 **Schellenkörper** aus Sphäroguss, epoxy-pulverbeschichtet
2,5 **Satteldichtung** und **Dichtung** für Zwischenabsperrung aus Elastomer
3 **Dichtdeckel** aus POM, glasfaserverstärkt (mit Gummi-Abdichtung)
4 **Stützring** aus POM
6 **Muttern** und **Beilagscheiben** aus NIRO (molybdänbeschichtet)
7 **Bügel** aus NIRO passiviert, Stärke 1,5 mit isolierender **Gummiauflage** aus Elastomer
8 **Haltestücke** aus glasfaserverstärkten PA
9 **Korrosionsschutzring** aus Elastomer
10 **Sechskantschrauben** und **Beilagscheibe** aus NIRO

- Anbohranleitung (siehe Seite I 3/1)

Produktergänzungen

Anbohrgeräte: Nr. 5800, Nr. 5805
Spion: Nr. 8401
Bügel: Nr. 3110 (siehe Seite I 3/5)

Universal-H-Sperrschelle

Nr. 3811 komplett
Nr. 3811G ohne Bügel und Satteldichtung

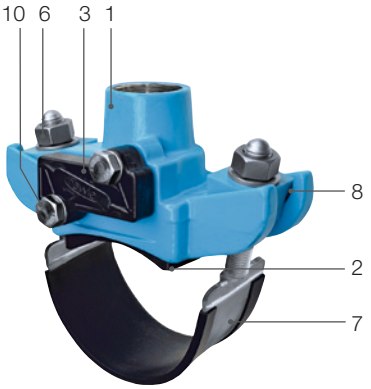

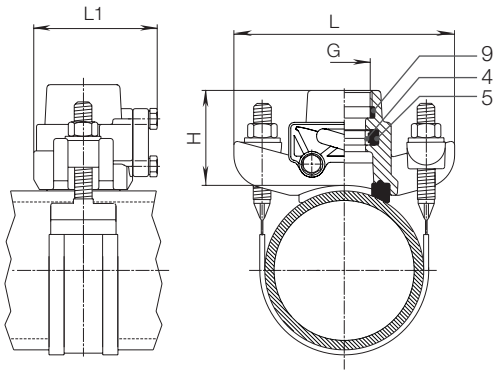

Best.-Nr.	MOP (PN)	Innengewinde ISO 228 G	Nennweite/DN									
			65	80	100	125	150	200	250	300	400	500
3811	16	1"										
		1½"										
3811G		1"	DN 65 - DN 500									
		1½"										

DN	ISO 228	H	L	L1	Gewicht
65-500	1"	84	200	112	2,60
	1½"				2,80

Bei Bestellung bitte unbedingt DN, Rohrdurchmesser und Rohrart angeben; Gewicht ohne Bügel | Bügel siehe Seite I 3/5

E. Hawle Armaturenwerke GmbH 4840 Vöcklabruck - Austria - Wagrainer Straße 13
Tel.: +43 (0) 7672 72576 0 - Fax.: +43 (0) 7672 78464 - E-Mail: hawle@hawle.at - www.hawle.com

Sämtliche Abbildungen, technischen Daten, Maße (alle Maße in mm) und Gewichte (alle Gewichtsangaben in kg) sind unverbindlich. Änderungen vorbehalten.

Ausg. 11.2016