ZAK-Universal-H-Anbohrschelle

Nr. 3540 komplett
Nr. 3540G ohne Bügel und Satteldichtung

Konstruktionsmerkmale

- Für Guss-, Stahl- und AZ-Rohre
- Für drucklose Anbohrung

Best.-Nr.	MOP (PN)	Ausführung	Nennweite/DN			
			80	100	150	200
3540	16	ZAK 46				
3540G			DN 65 - DN 500			

DN		H	L	L1	Gewicht
65-500	ZAK 46	65	200	90	1,70

Bei Bestellung bitte unbedingt DN, Rohrdurchmesser und Rohrart angeben;
ZAK 46, max. Anbohrung Ø35 mm | Gewicht ohne Bügel
Bügel siehe Seite I 3/5

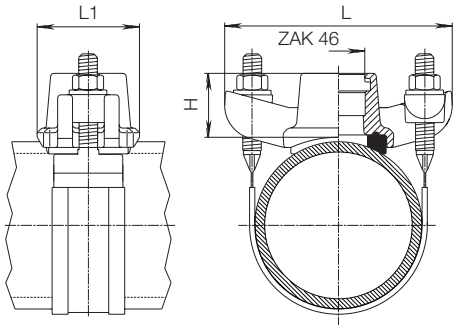

ZAK-Universal-H-Sperrschelle

Nr. 3810 komplett
Nr. 3810G ohne Bügel und Satteldichtung

Konstruktionsmerkmale

- Für Guss-, Stahl- und AZ-Rohre
- Für Anbohrung unter Druck

Best.-Nr.	MOP (PN)	Ausführung	Nennweite/DN									
			65	80	100	125	150	200	250	300	400	500
3810	16	ZAK 34										
		ZAK 46										
3810G		ZAK 34	DN 65 - DN 500									
		ZAK 46										

DN		H	L	L1	Gewicht
65-500	ZAK 34	84	200	112	2,50
	ZAK 46				3,00

Bei Bestellung bitte unbedingt DN, Rohrdurchmesser und Rohrart angeben;
ZAK 34, max. Anbohrung Ø25 | ZAK 46, max. Anbohrung Ø35
Gewicht ohne Bügel | Bügel siehe Seite I 3/5

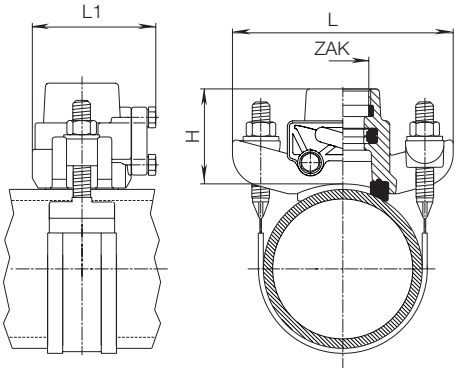

ZAK-Universal-H-Hawlinger

Nr. 2410 komplett
Nr. 2410G ohne Bügel und Satteldichtung

Konstruktionsmerkmale

- Für Guss-, Stahl- und AZ-Rohre
- Für vertikale Anbohrung unter Druck
- Betätigungsschlüssel aus Kunststoff wird mitgeliefert

Best.-Nr.	MOP (PN)	Ausführung	Nennweite/DN
2410	16	ZAK 46	DN 100
2410G		ZAK 34	DN 65 - DN 500
		ZAK 46	

DN		H	L	L1	A	B	Gewicht
65-500	ZAK 34	110	200	170	68	60	4,70
	ZAK 46	120		225	82	65	6,10

Bei Bestellung bitte unbedingt DN, Rohrdurchmesser und Rohrart angeben;
ZAK 34, max. Anbohrung Ø25 | ZAK 46, max. Anbohrung Ø35
Abmessung Nr. 2410G | Nr. 2405G nur vertikal Abgang (ohne Abbildung)
Bügel siehe Seite I 3/5

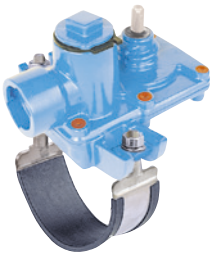

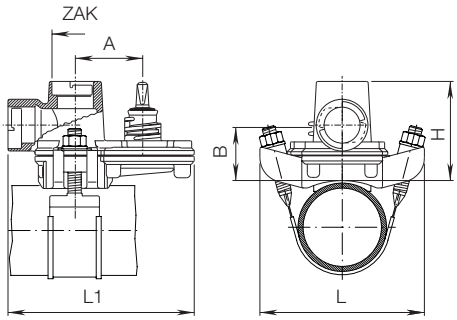

E. Hawle Armaturenwerke GmbH 4840 Vöcklabruck - Austria - Wagrainer Straße 13
Tel.: +43 (0) 7672 72576 0 - Fax.: +43 (0) 7672 78464 - E-Mail: hawle@hawle.at - www.hawle.com

Sämtliche Abbildungen, technischen Daten, Maße (alle Maße in mm) und Gewichte (alle Gewichtsangaben in kg) sind unverbindlich. Änderungen vorbehalten.

Ausg. 11.2016