UNTERLAGSPLATTEN FÜR STRASSENKAPPEN

aus Recycling-Kunststoff

Konstruktionsmerkmale

- Bruchfest und stabil
- Einfachste Montage
- Geringes Gewicht
- Unverrottbar

Best.-Nr.	passend für Straßenkappe nach	Gewicht	
3481	DIN 4056, DIN 4057	0,6	
3482	DIN 4055	2,0	

Einbausituation:

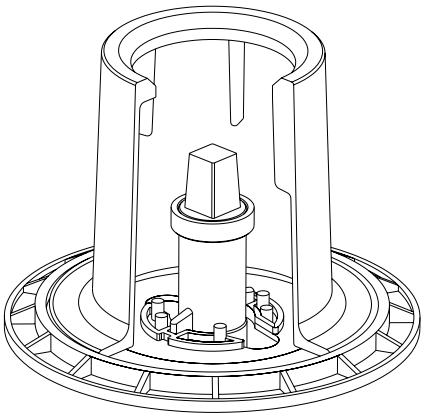

Universal-Unterlagsplatte
Nr. 3481

Für Straßenkappen nach:
- DIN 4056 (Schieber)
- DIN 4057 (Hausanschluss-Armaturen)

Sichere Fixierung von HAWLE-TELE-Einbaugarnituren für Schieber, Combi-T und Hausanschluss-Armaturen

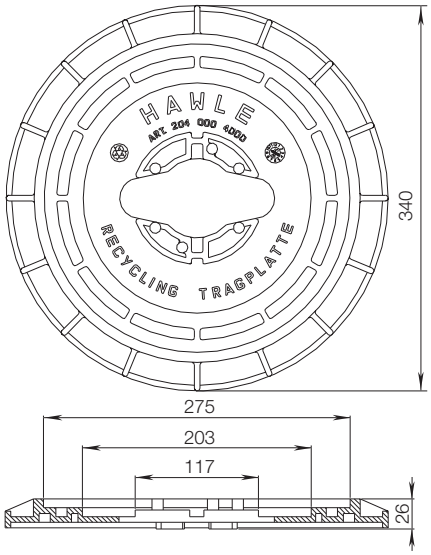

Unterlagsplatte
Nr. 3482

Für Straßenkappen nach:
- DIN 4055 (für Unterflurhydranten)

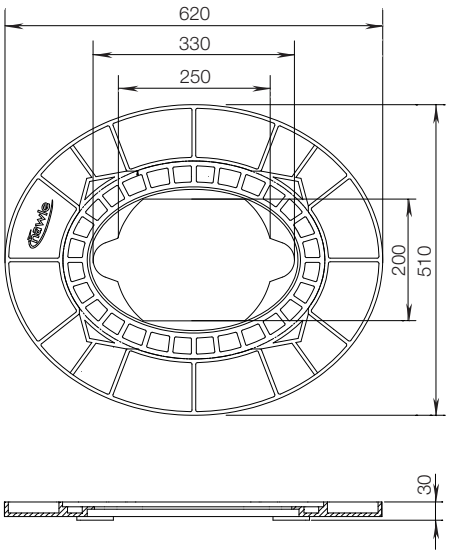

E. Hawle Armaturenwerke GmbH 4840 Vöcklabruck - Austria - Wagrainer Straße 13
Tel.: +43 (0) 7672 72576 0 - Fax: +43 (0) 7672 78464 - E-Mail: hawle@hawle.at - www.hawle.com

Ausg. 07.2016

Sämtliche Abbildungen, technischen Daten, Maße (alle Maße in mm) und Gewichte (alle Gewichtsangaben in kg) sind unverbindlich. Änderungen vorbehalten.