Konstruktionsmerkmale

- Für PE- und PVC-Rohre
- Für vertikale Anbohrung unter Druck

Best.-Nr.	MOP (PN)	Ausführung	∅ Rohr					
			90	110	125	140	160	225
2310	16	ZAK 34						
		ZAK 46						

∅ Rohr		H	L	L1	A	B	Gewicht
110	ZAK 34	125	170	175	68	75	7,30
160			230				9,00
90	ZAK 46	130	155	225	82	65	8,70
110			170				9,10
125			190				10,40
140			205				10,00
160			230				11,00
180			250				12,50
225			305				13,90

ZAK 34, max. Anbohrung ∅25 mm | ZAK 46, max. Anbohrung ∅35 mm

ZAK-HAKU-Hawlinger Nr. 2310

Nr. 2305
Nur vertikaler Abgang (ohne Abbildung)

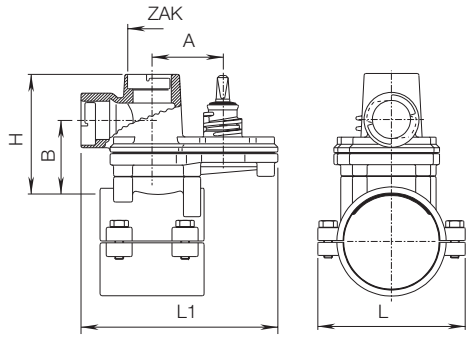

E. Hawle Armaturenwerke GmbH 4840 Vöcklabruck - Austria - Wagrainer Straße 13
Tel.: +43 (0) 7672 72576 0 - Fax.: +43 (0) 7672 78464 - E-Mail: hawle@hawle.at - www.hawle.com

Sämtliche Abbildungen, technischen Daten, Maße (alle Maße in mm) und Gewichte (alle Gewichtsangaben in kg) sind unverbindlich. Änderungen vorbehalten.

Ausg. 11.2016