STRASSENKAPPE
„teleskopisch" aus Kunststoff

Konstruktionsmerkmale

- Kappe in jeder beliebigen Höhe fixierbar
- Kappe bleibt bei den Arbeiten an der Fahrbahndecke stehen
- Abwinkelung je nach Auszughöhe bis 4° möglich
- Geringer Aufwand bei Fahrbahnerneuerung
- Homogene Verbindung zur Teerschicht (Frostaufbrüche deutlich seltener)
- Geräuscharm (kein Deckelklappern)
- Wartungsarm (kein Zusammenrosten, kein Einfetten mehr nötig)
- Geringes Gewicht
- Keine losen Bauteile
- Hohe Stabilität, Druckbelastung laut DIN 3580
- Lange Lebensdauer durch glasfaserverstärkten Kunststoff
- Temperaturbeständigkeit - 20° C bis 245° C
- DVGW geprüft

Zubehör: siehe Rückseite

Werkstoff | Technische Merkmale

- **Deckel** aus Grauguss, bituminiert
- **Oberteil und Straßenkappe** aus Polyamid 66 mit 30% Glasfaseranteil
- **Sicherungsschraube** aus NIRO

Best.-Nr.	Ausführung	Gewicht	
1851K	für Hausanschluss-Armaturen DIN 4057	4,3	
2051K	für Schieber, DIN 4056	6,8	
1950K	für Unterflurhydranten DIN 4055	17,8	

stufenlos höhenverstellbar

Nr. 1851K
Symbolfoto

Nr. 2051K
Symbolfoto

Nr. 1950K

E. Hawle Armaturenwerke GmbH 4840 Vöcklabruck - Austria - Wagrainer Straße 13
Tel.: +43 (0) 7672 72576 0 - Fax: +43 (0) 7672 78464 - E-Mail: hawle@hawle.at - www.hawle.com

Ausg. 08.2015

Sämtliche Abbildungen, technischen Daten, Maße (alle Maße in mm) und Gewichte (alle Gewichtsangaben in kg) sind unverbindlich. Änderungen vorbehalten.

STRASSENKAPPE

„teleskopisch" aus Kunststoff

Montageanleitung

Straßen-Neubau

HINWEIS:
Um mögliche Beschädigungen der Gehäuseteile zu vermeiden, soll der Einbau von Kunststoff – Straßenkappen nicht vor Einbringung der Schotterschicht erfolgen

- Einbringung Schotterschicht
- Verdichtung Untergrund
- Straßenkappe setzen und ausrichten
- Trennmittel auf den Deckel aufbringen
- Tragschicht (Bitumen-Kies) aufbringen
- Straßenkappenoberteil bis 2 cm über Oberkante Bitumen-Kies ziehen und Freiraum um die Straßenkappe auffüllen
- Deckel vor dem Walzen von Fremdkörpern befreien

Verschleißschicht erneuern

- Position der Straßenkappe am Straßenrand markieren
- Kappe mit Trennmittel besprühen
- Verschleißschicht aufbringen
- Kappenoberteil ca. 2 cm über Oberkante Bitumen-Kies ziehen und Freiraum um die Straßenkappe auffüllen
- Deckel vor dem Walzen von Fremdkörpern befreien
- Straßenkappe einwalzen
- Oberteil sofort nach dem Einwalzen am Kappenrand freimachen

Produktergänzungen

- **Unterlagsplatte** aus Recycling-Kunststoff
  bruchfest und stabil
  einfachste Montage
  geringes Gewicht
  unverrottbar

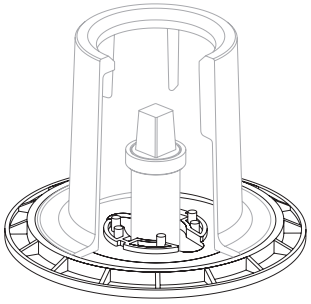

Best.-Nr.	passend für Straßenkappen nach	Gewicht
3481	Schieber DIN 4056 und Hausanschluss-Armaturen DIN 4057	0,6
3482	DIN 4055 Unterflurhydranten	2,0

siehe Seite M 3/7

Nr. 1851K

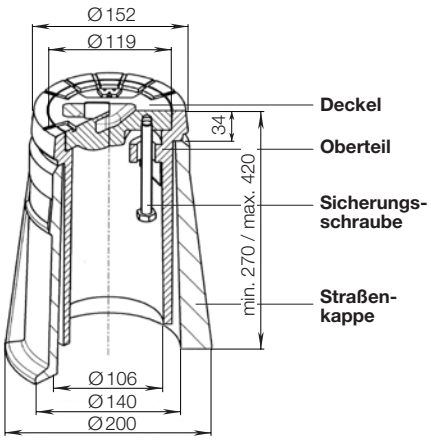

Nr. 2051K

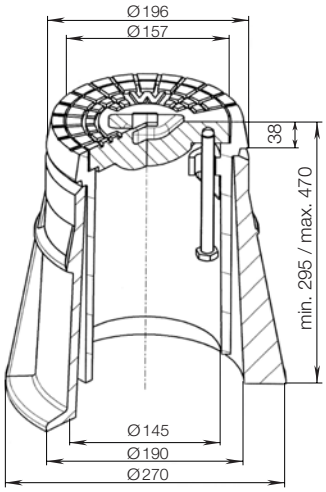

Nr. 1950K

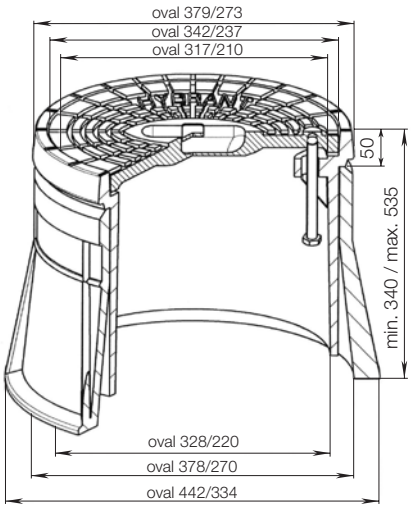

E. Hawle Armaturenwerke GmbH 4840 Vöcklabruck - Austria - Wagrainer Straße 13
Tel.: +43 (0) 7672 72576 0 - Fax: +43 (0) 7672 78464 - E-Mail: hawle@hawle.at - www.hawle.com

Sämtliche Abbildungen, technischen Daten, Maße (alle Maße in mm) und Gewichte (alle Gewichtsangaben in kg) sind unverbindlich. Änderungen vorbehalten.

Ausg. 08.2015